CABINA DOCCIA

2. Ci complimentiamo per la Vs. scelta di nostri prodotti doccia e ci auguriamo che possiate trovarvi bene con i nostri prodotti ed i nostri servizi. Vi preghiamo di leggere attentamente le istruzioni prima del montaggio.

Catalogo

1) Verifica la grafica della struttura doccia----------1
2) Foto dei componenti----------2
3) Schema di montaggio----------3
4) Avvertenze e Manutenzione----------10

AVVERTENZE E MANUTENZIONE

1) Pulire il percorso di scorrimento e regolare le rotelle adattandole;
2) Pulire regolarmente utilizzando solo acqua calda con sapone ed una spugna umida;
3) Non utilizzare polveri abrasive, sostanze chimiche o detergenti spray - questi potrebbero danneggiare le superfici, in particolare le parti placcato;
4) Non mettere le mani tra le ante di vetro mentre scorrono;
5) Non salire sulla struttura doccia
6) Non mettere cose pesanti sulla struttura doccia

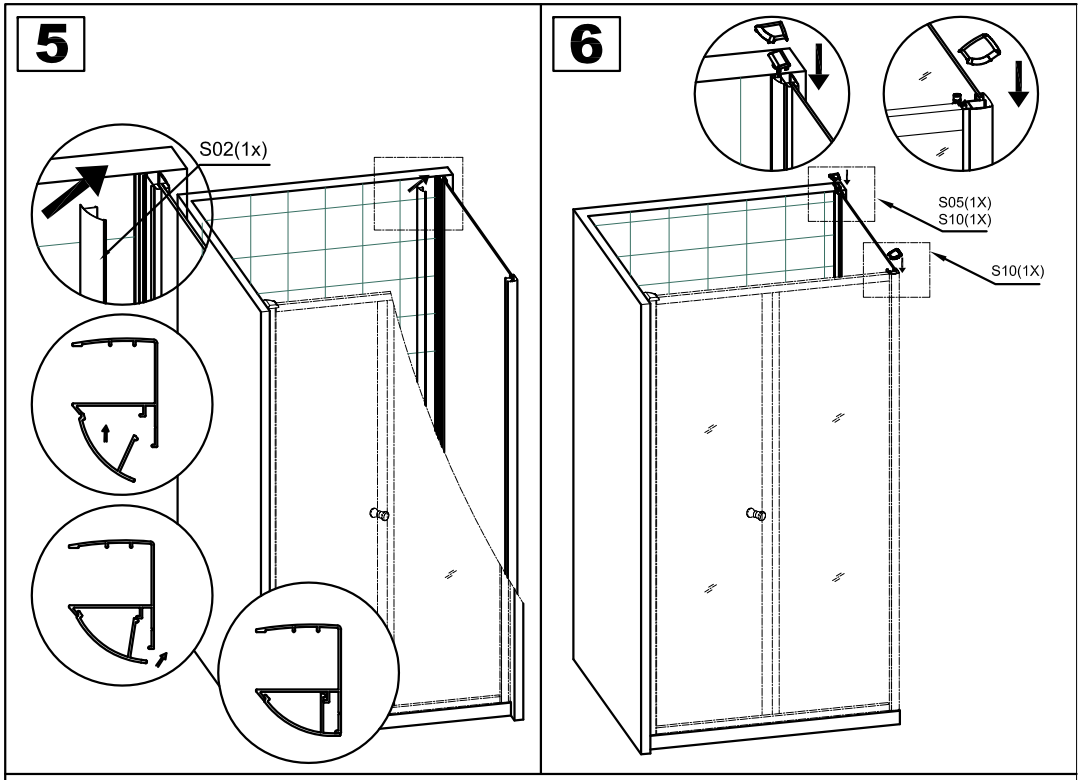

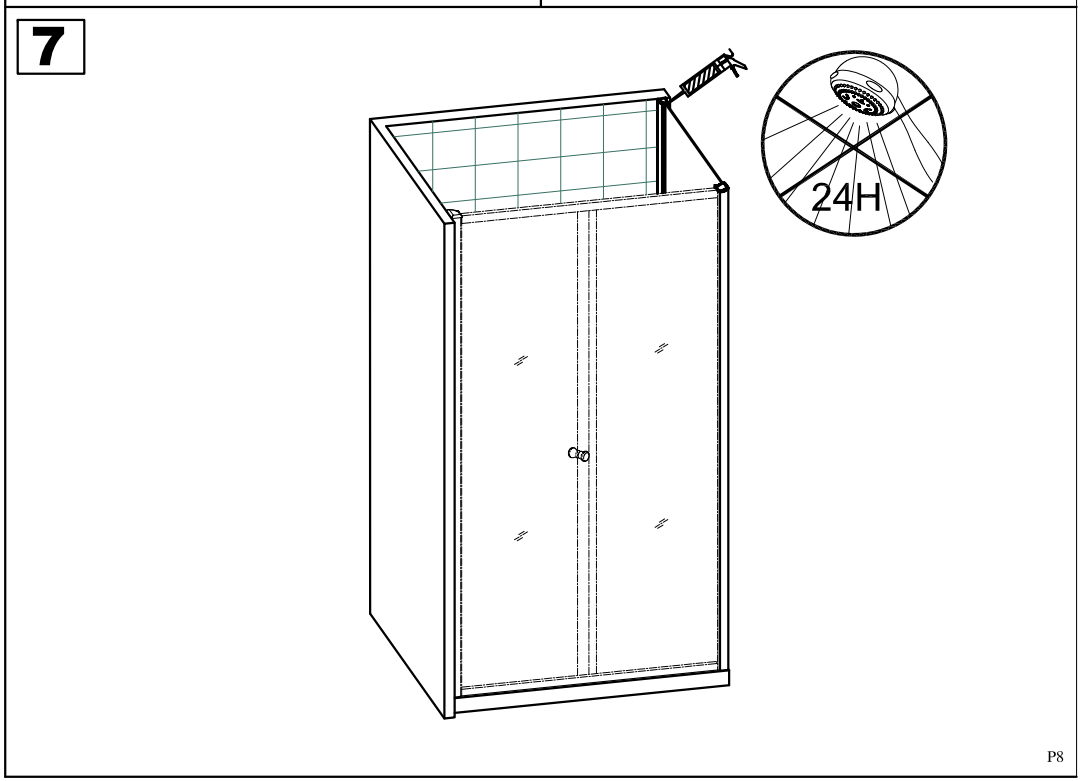

Check Appearance of Shower Enclosure

1) Any defects must be reported to seller before assembly / installation.

2) Claims for imperfections will only be accepted prior to assembly / installation.

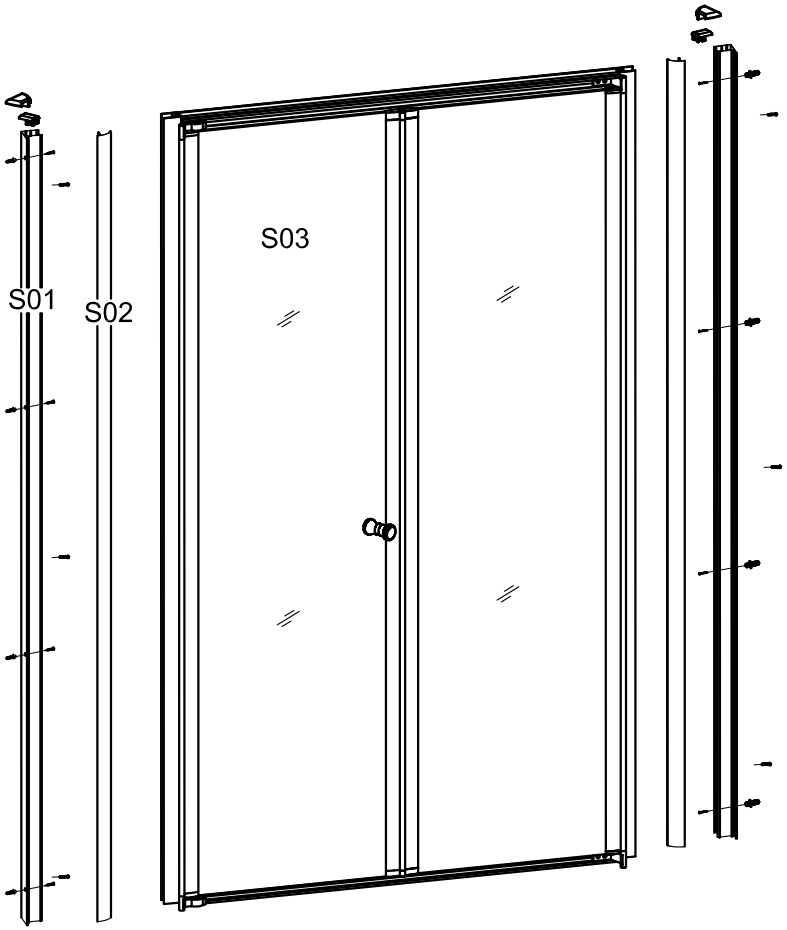
S01
S02
S03

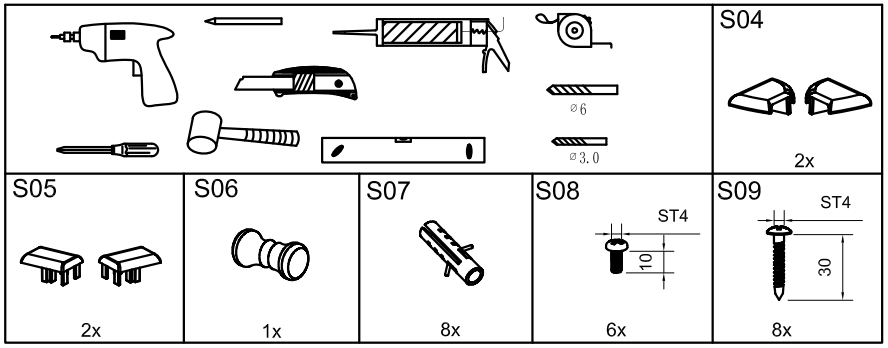
⌀6
⌀3.0
S04
2x
S05
2x
S06
1x
S07
8x
S08
ST4
10
6x
S09
ST4
30
8x

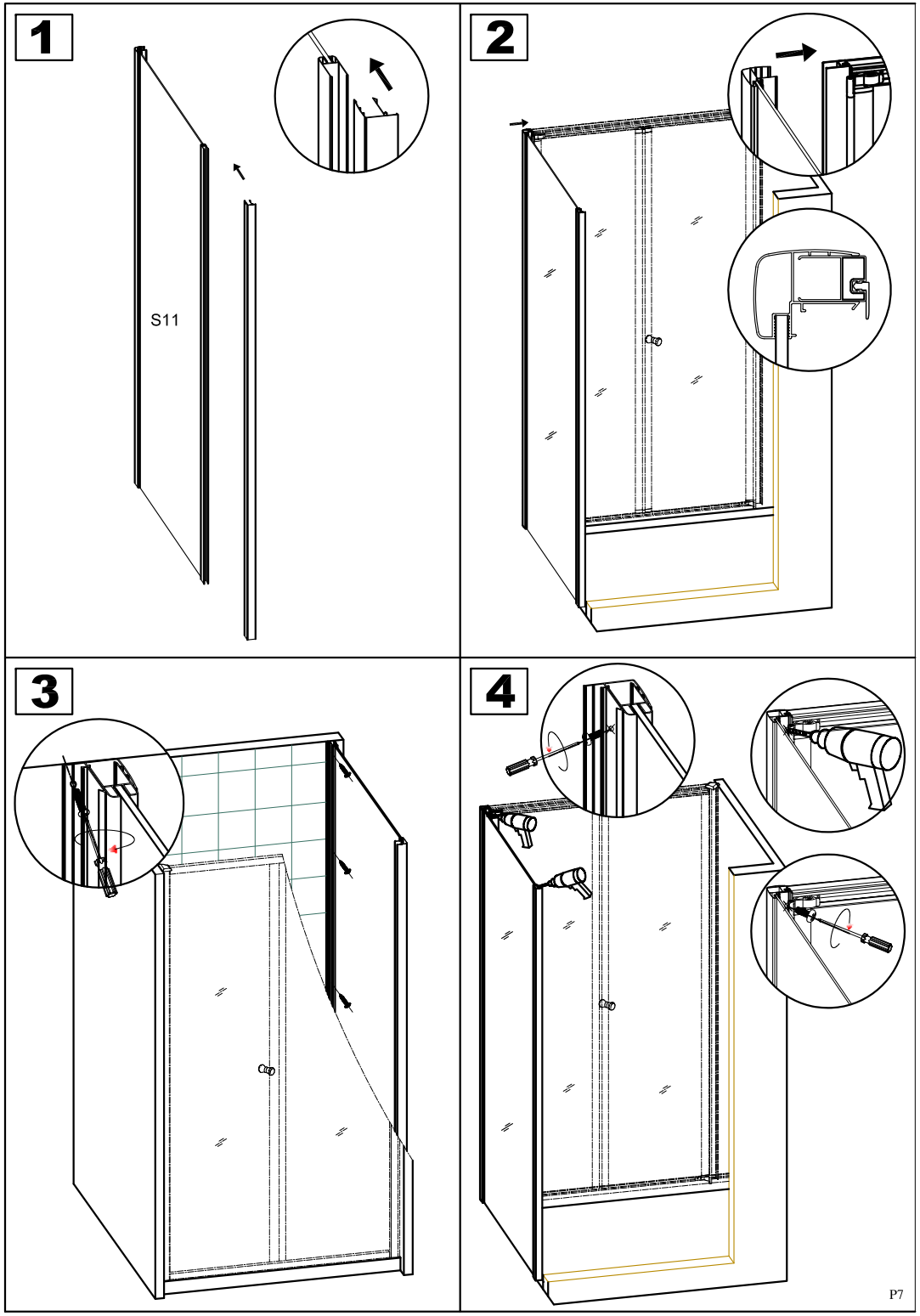
1
S11
2
3
4

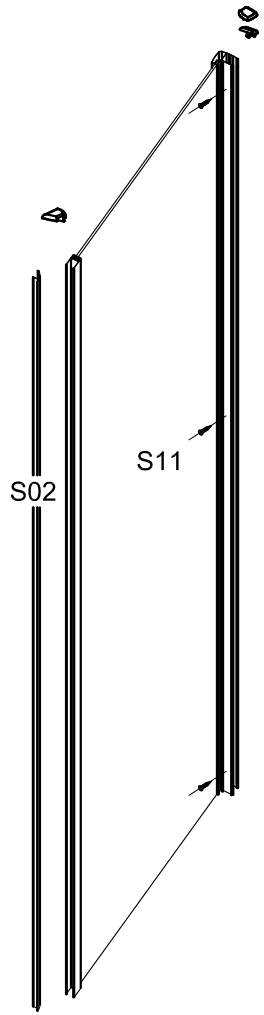
S02
S11

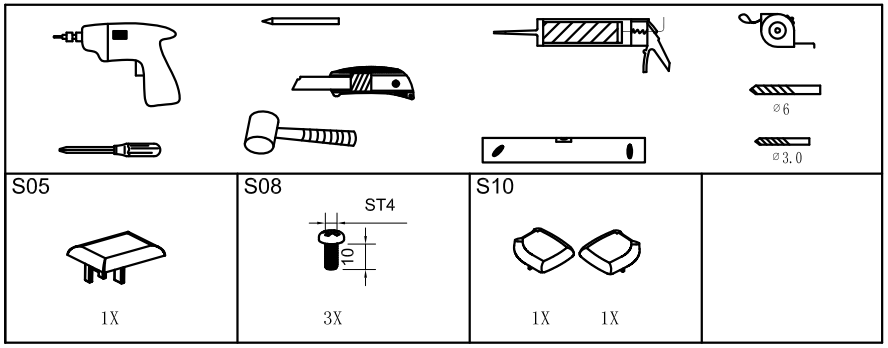
⌀6
⌀3.0
S05
1X
S08
ST4
10
3X
S10
1X
1X

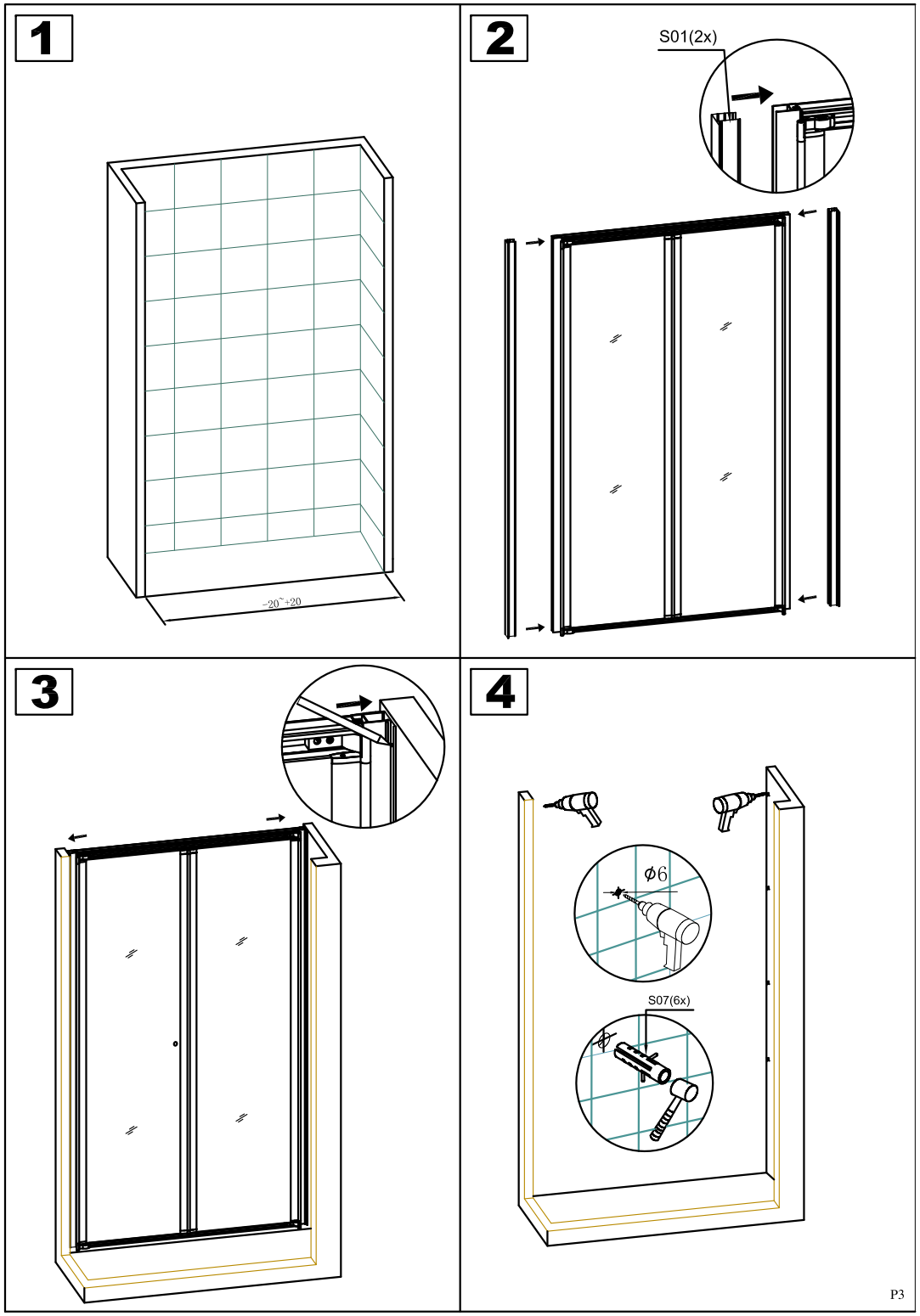
1
-20~+20
2
S01(2x)
3
4
ϕ6
S07(6x)

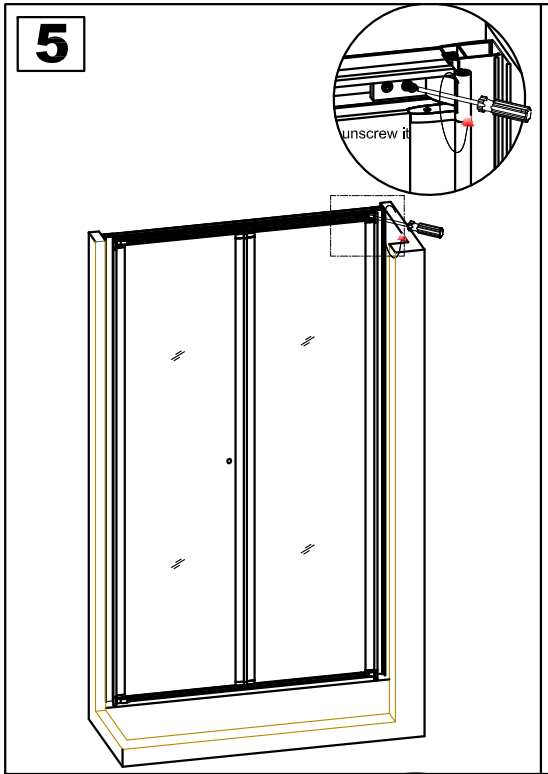
5
unscrew it

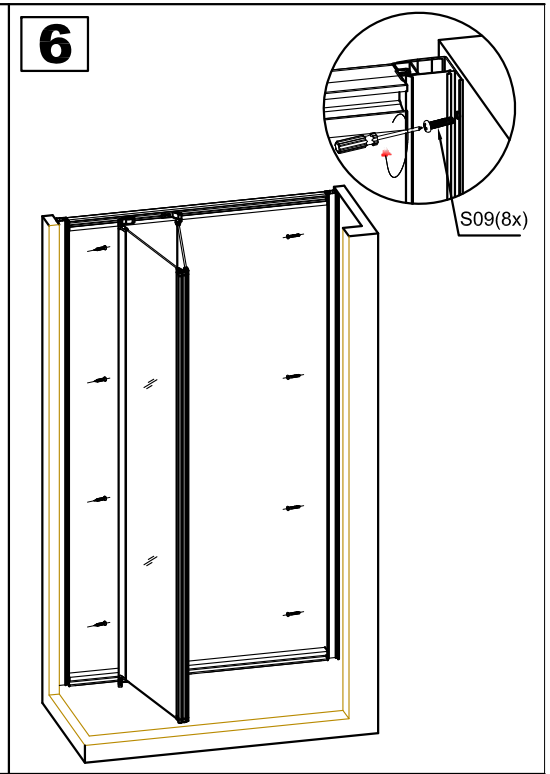
6
S09(8x)

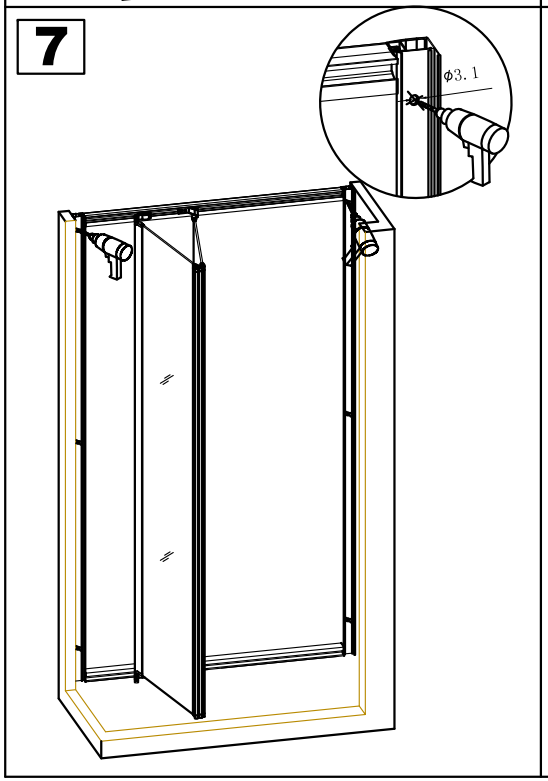
7
ϕ3.1

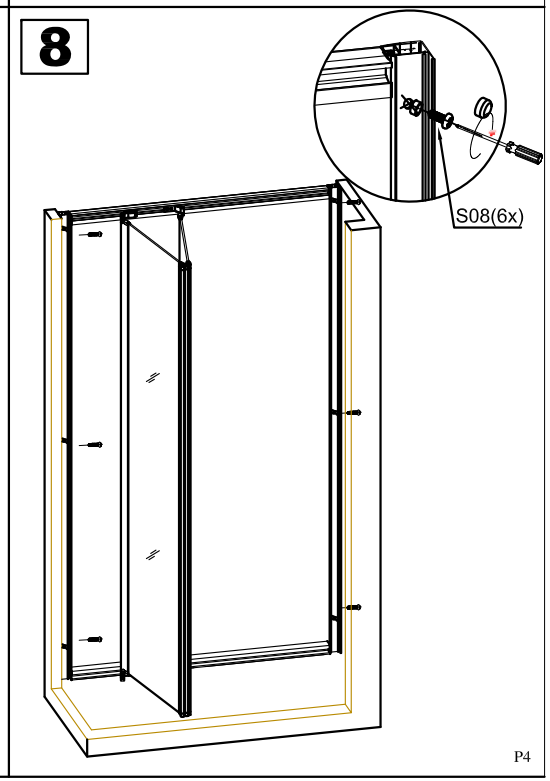
8
S08(6x)

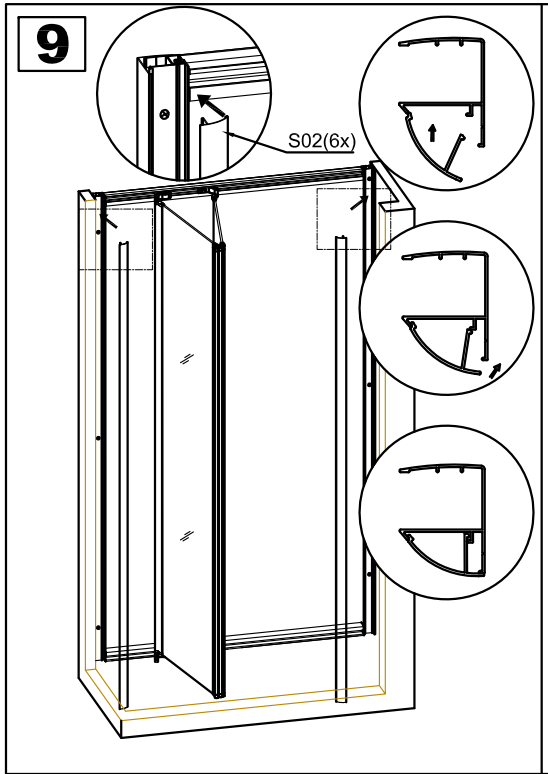
9
S02(6x)

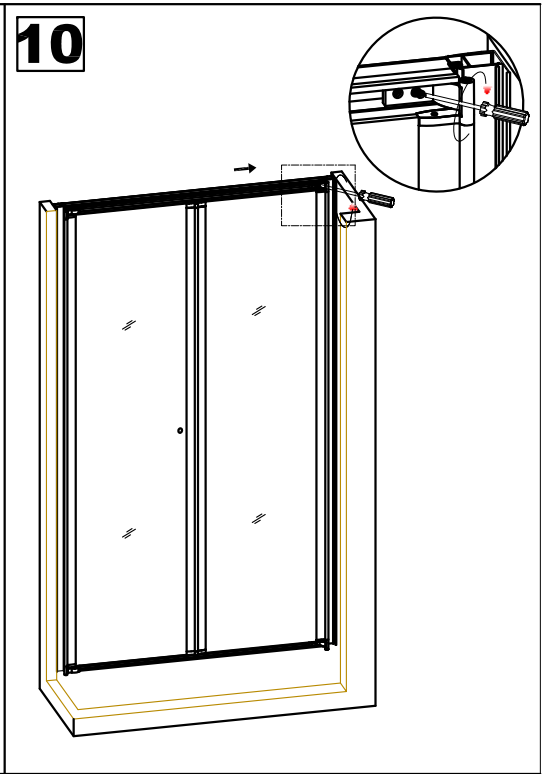
10

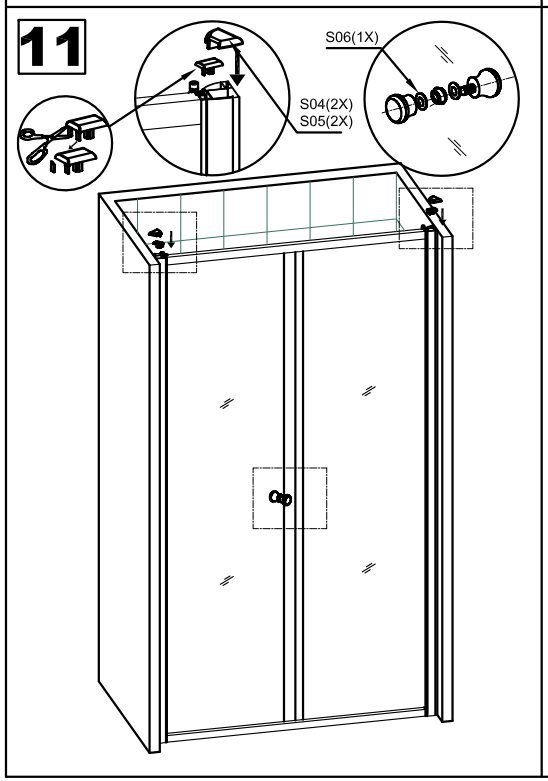
11
S06(1X)
S04(2X)
S05(2X)

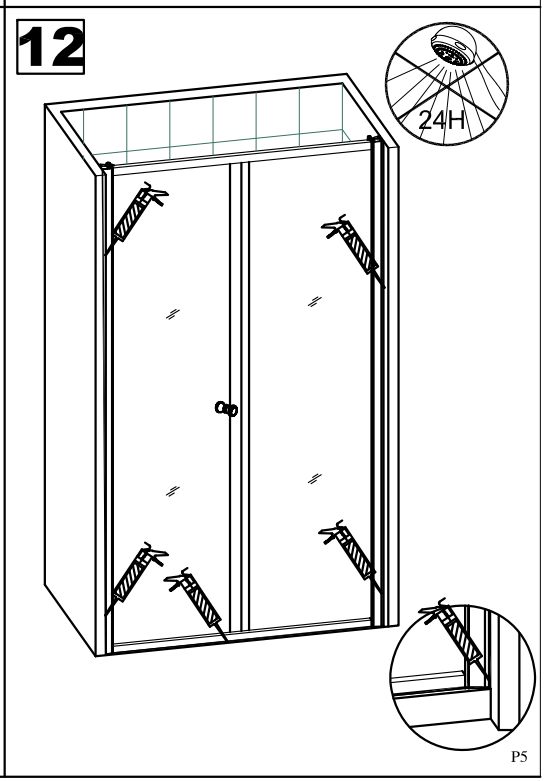
12
24H