ISTRUZIONI

ISTRUZIONI PER IL BOX DOCCIA

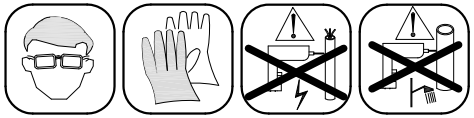

Ci complimentiamo per la Vs. scelta di nostri prodotti doccia e ci auguriamo che possiate trovarvi bene con i nostri prodotti ed i nostri servizi. Vi preghiamo di leggere attentamente le istruzioni prima del montaggio

IMPORTANTE

- **Si prega di controllare l'integrità della cabina doccia prima dell'installazione. Qualsiasi reclamo fatto dopo l'installazione non sarà accettato.**

- **Si prega di leggere attentamente le seguenti istruzioni prima di installare la vostra cabina doccia al fine di garantirne un uso proprio ed evitare qualsiasi danno fisico sia all'installatore che all'utilizzatore. In mancanza di ciò la garanzia potrà essere considerate nulla.**

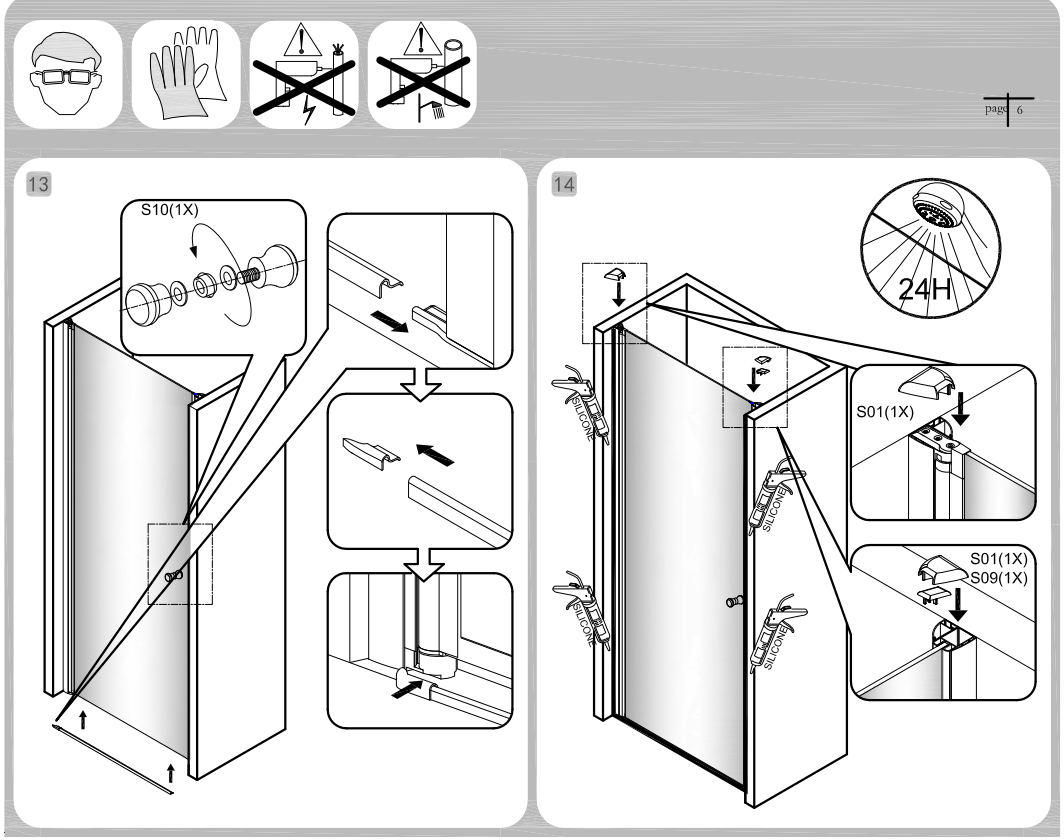

ISTRUZIONI DI MANUTENZIONE

Le cabine doccia andrebbero pulite dopo ogni utilizzo. Per evitare la formazione di calcare, utilizzare un tergi vetro, un panno morbido o panno daino - senza alcun detergente - per rimuovere le gocce d'acqua lasciate dopo la doccia. Anche i residui di prodotti cosmetici (sapone liquido, shampoo, gel doccia) possono provocare l'accumulo di sporcizia. Eliminarli con l'acqua dopo ogni utilizzo. Anche le guide delle porte scorrevoli andrebbero pulite allo stesso modo - al fine di garantirne un scorrimento continuo.

- **Non favorire la formazione calcarea - specialmente laddove vi è maggior concentrazione d'acqua**
- **In caso di ostinata formazione calcarea, una soluzione 50:50 di acqua ed aceto vi aiuterà ad eliminarla - ma assicuratevi che l'aceto venga risciacquato completamente.**
- **Non utilizzare mai detersive nè detergenti**
- **In tutti i casi i materiali utilizzati per la pulizia dovranno presentare un PH con valori da 4 a 8**

Non utilizzare in alcun caso sostanze abrasive

9

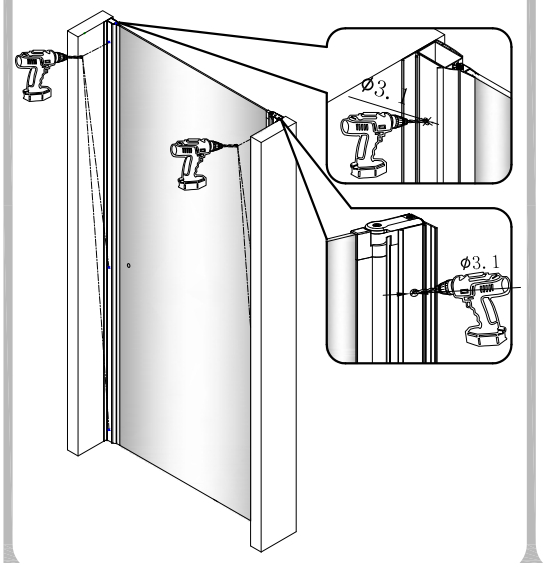

10

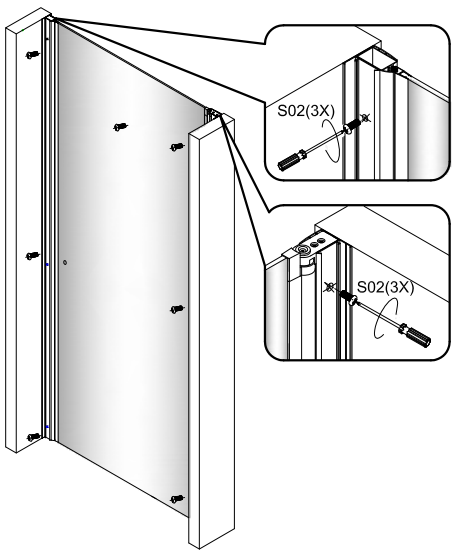

11

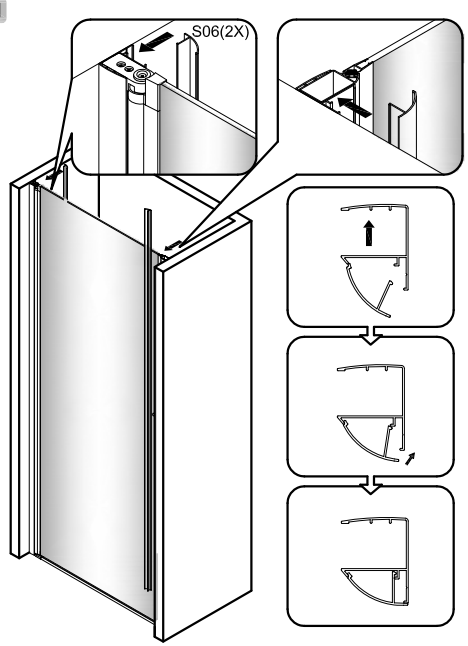

12

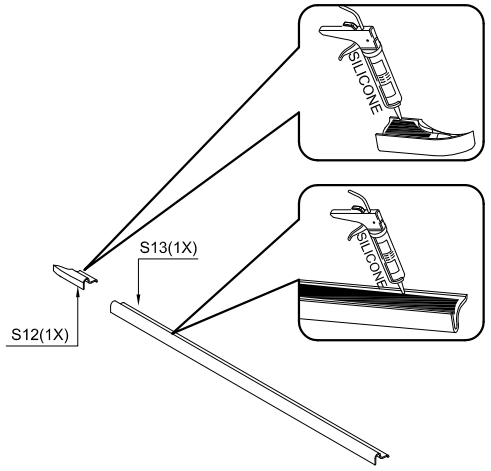

S01 2x

S02 ST4 10 6x

S03 8x

S04 ST4 30 8x

S09 1x

S10 1x

S12 2x

S15 2x

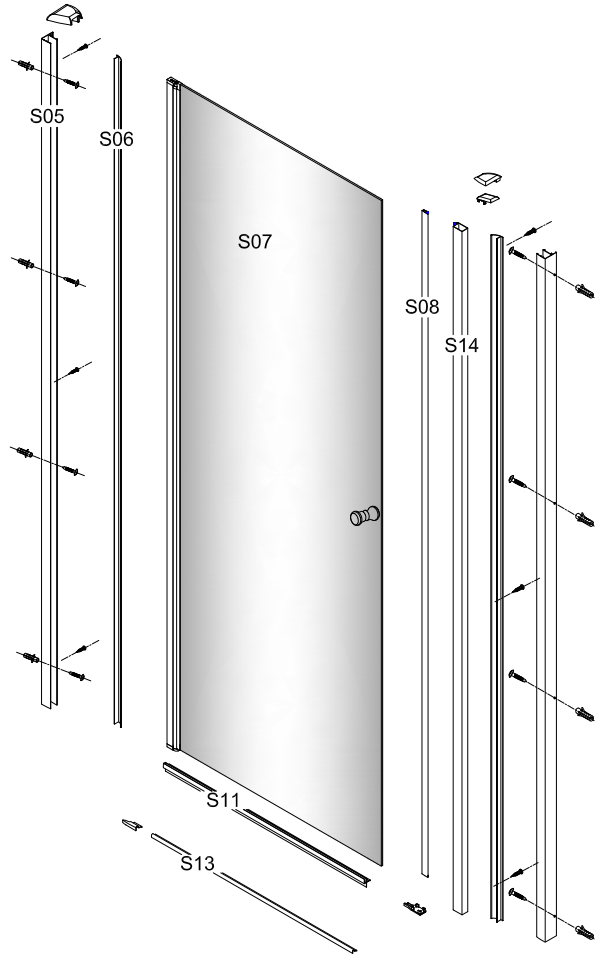

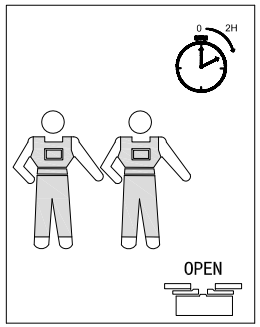

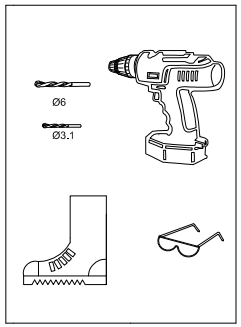

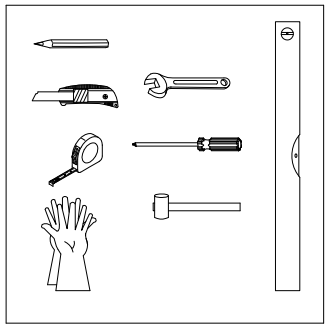

1

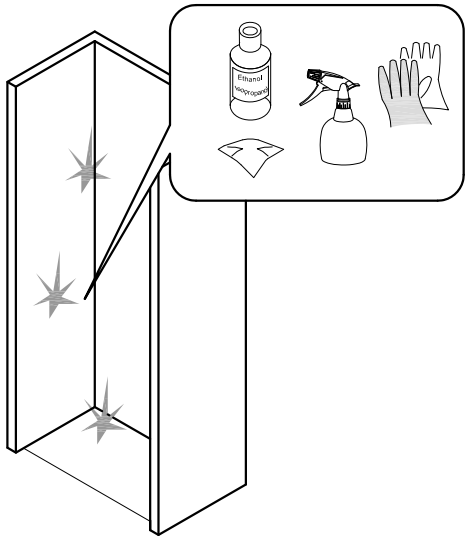
Ethanol
Isopropanol

2

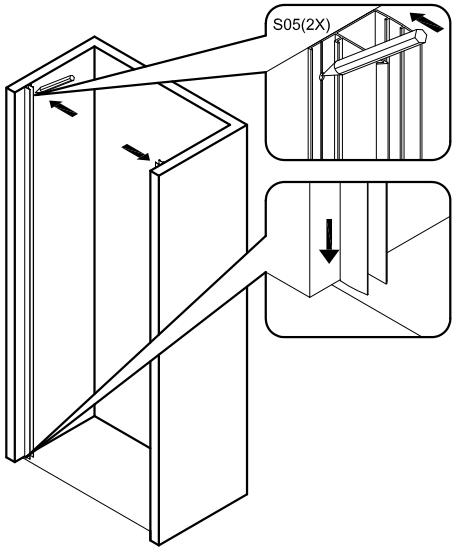
S05(2X)

3

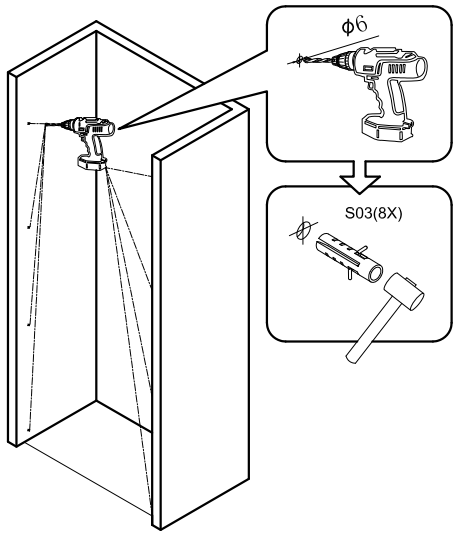
ϕ6
S03(8X)

4

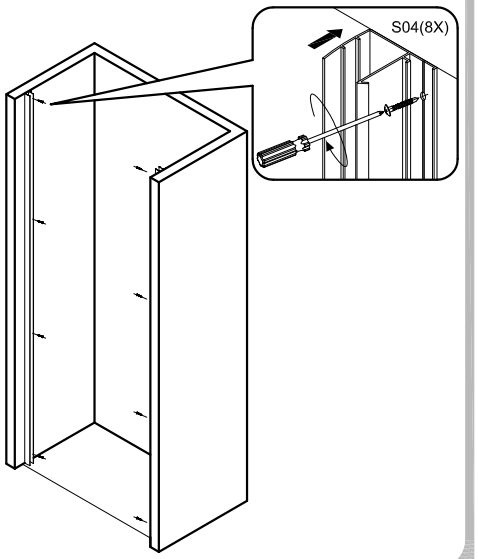
S04(8X)

5

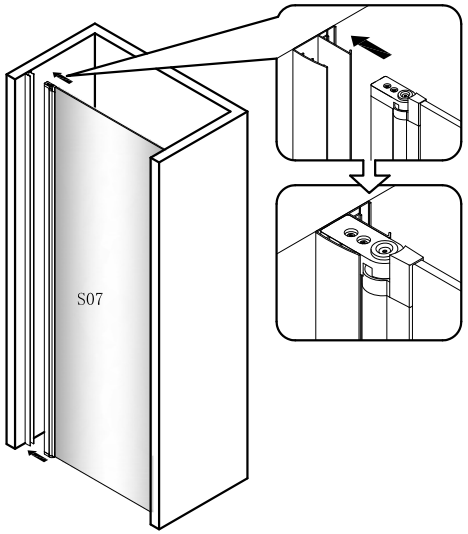
S07

6

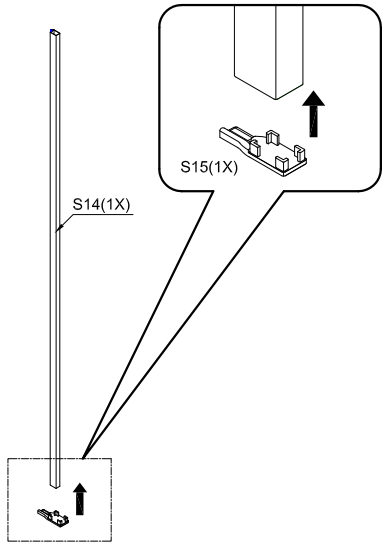
S15(1X)
S14(1X)

7

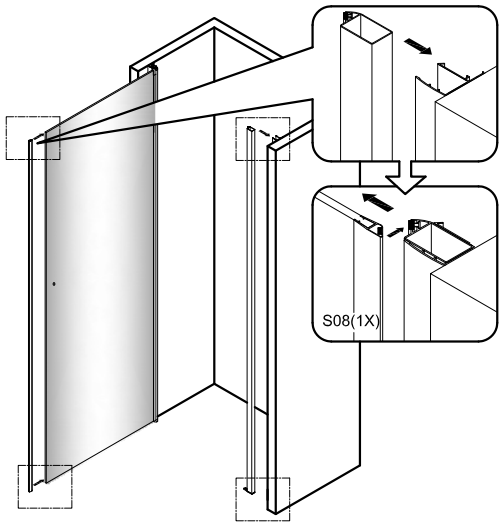
S08(1X)

8

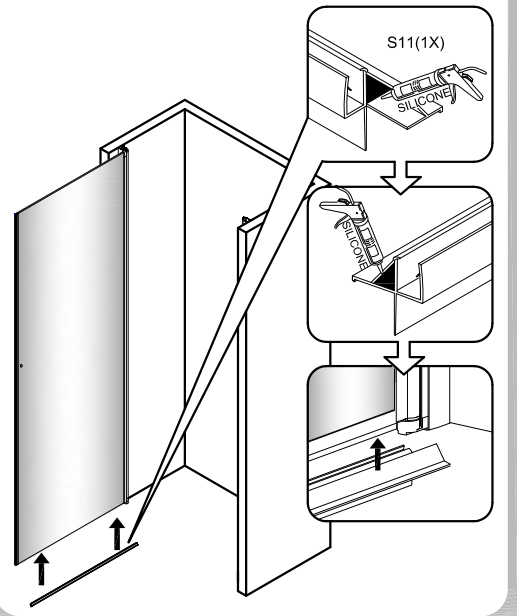
S11(1X)
SILICONE
SILICONE